100 СН 10.03 f 4

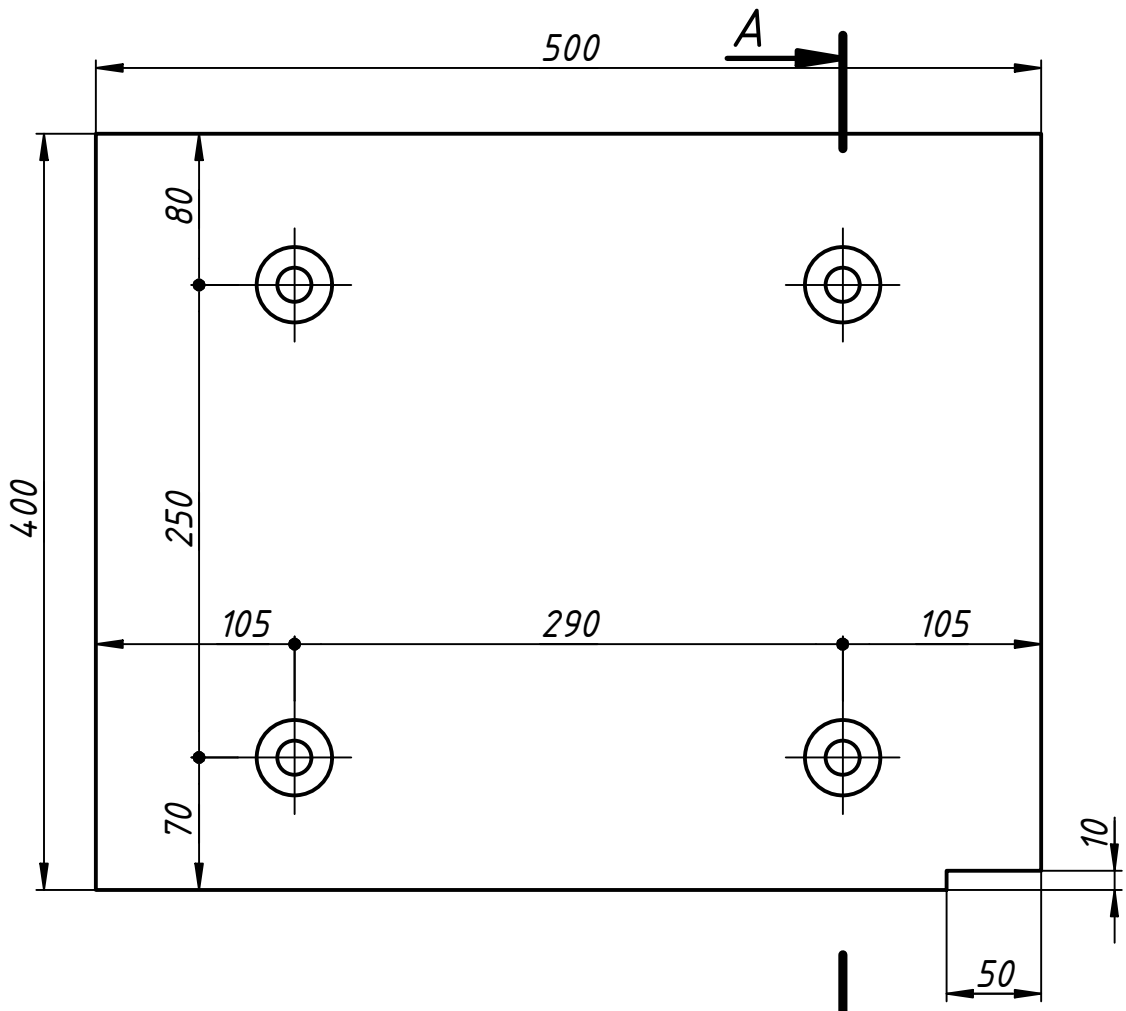

A–A (1 : 4)

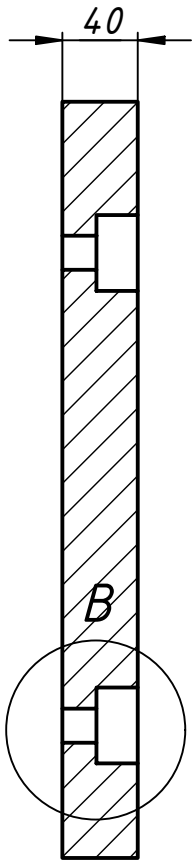

B (1 : 2)

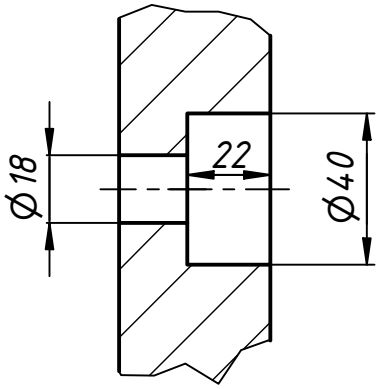

Изм.	Лист	№ докум.	Подп.	Дата
Разраб.		Teqs		19.03.2025
Пров.				
Т. контр.				
Нач.отд.				
Н. контр.				
Утв.				

100 СН 10.03 f 4

Лит.	Масса	Масштаб
	7,5	1 : 4
Лист	Листов	1

Полиэтилен высокой плотности

Перв. примен.

Справ. №

Подп. и дата

Инв. № дубл.

Взам. инв. №

Подп. и дата

Инв. № подл.

Копировал

Формат А4